GN 206

Зажимные гайки

Сталь / нержавеющая сталь

ХАРАКТЕРИСТИКИ

Вариант исполнения из ковкого чугуна

- литьё с чистовой обработкой
- Механическая обработка контактной поверхности

Прецизионное литьё, нержавеющая сталь AISI CF-8 NI

- литьё с чистовой обработкой
- Механическая обработка контактной поверхности

ТЕХНИЧЕСКАЯ ИНФОРМАЦИЯ

- Характеристики нержавеющей стали (см. стр. A26)

ПО ОТДЕЛЬНОМУ ЗАКАЗУ

- Зажимные гайки GN 206 (см. стр. 405), С пластиковым покрытием

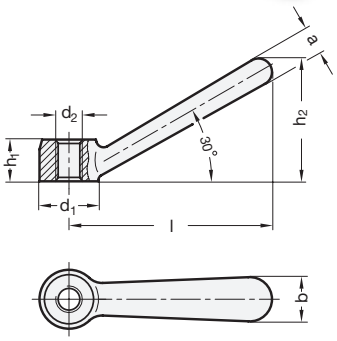

GN 206

Описание	d1	d2	a	b	h1	h2 ≈	l ≈	⚖
GN 206-16-M8	16	M 8	7	12	12	35	56	34
GN 206-20-M10	20	M 10	9	14	14	44	70	63
GN 206-25-M12	25	M 12	11	18	18	52	87	125
GN 206-32-M16	32	M 16	15	22	22	66	109	248
GN 206-40-M20	40	M 20	18	28	28	84	140	518

GN 206-NI STAINLESS STEEL

Описание	d1	d2	a	b	h1	h2 ≈	l ≈	⚖
GN 206-16-M8-NI	16	M 8	7	12	12	35	56	30
GN 206-20-M10-NI	20	M 10	9	14	14	44	70	62
GN 206-25-M12-NI	25	M 12	11	18	18	52	87	125
GN 206-32-M16-NI	32	M 16	15	22	22	66	109	248
GN 206-40-M20-NI	40	M 20	18	28	28	84	140	491

GN 206.1

Зажимные гайки с двуплечим рычагом

Сталь / нержавеющая сталь

ХАРАКТЕРИСТИКИ

Вариант исполнения из ковкого чугуна

- литьё с чистовой обработкой
- Механическая обработка контактных поверхностей

Вариант исполнения из нержавеющей стали NI

Нержавеющая сталь, прецизионное литьё

- AISI CF-8
- литьё с чистовой обработкой
- Механическая обработка контактных поверхностей

ТЕХНИЧЕСКАЯ ИНФОРМАЦИЯ

- Характеристики нержавеющей стали (см. стр. A26)

ПО ОТДЕЛЬНОМУ ЗАКАЗУ

- Зажимные гайки с двуплечим рычагом GN 206.1 (см. стр. 405), С пластиковым покрытием

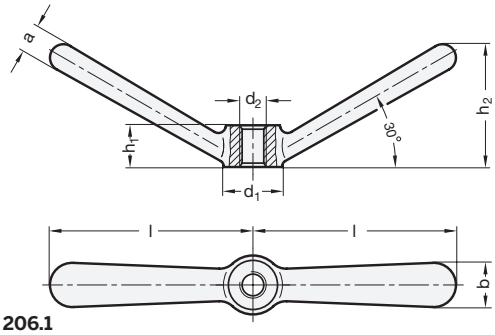

GN 206.1

Описание	d1	d2	a	b	h1	h2 ≈	l ≈	⚖
GN 206.1-16-M8	16	M 8	7	12	12	36	56	61
GN 206.1-20-M10	20	M 10	9	14	14	44.5	70	104
GN 206.1-25-M12	25	M 12	11	18	18	55	87	200
GN 206.1-32-M16	32	M 16	15	22	22	68.5	109	400
GN 206.1-40-M20	40	M 20	18	28	28	87	140	780

GN 206.1-NI STAINLESS STEEL

Описание	d1	d2	a	b	h1	h2 ≈	l ≈	⚖
GN 206.1-16-M8-NI	16	M 8	7	12	12	36	56	53
GN 206.1-20-M10-NI	20	M 10	9	14	14	44.5	70	98
GN 206.1-25-M12-NI	25	M 12	11	18	18	55	87	196
GN 206.1-32-M16-NI	32	M 16	15	22	22	68.5	109	396
GN 206.1-40-M20-NI	40	M 20	18	28	28	87	140	720

elesa+Ganter
Все права на модели ELESA и GANTER защищены.
При копировании наших чертежей всегда указывайте их источник.